DIN EN 22 568

HOBBY NO/CS/WS	STANDARD HSS	STANDARD HSS
code 214 XXX	code 244 XXX	code 274 XXX

Závitové kruhové čelisti
Circular dies
Schneideisen
Плашки

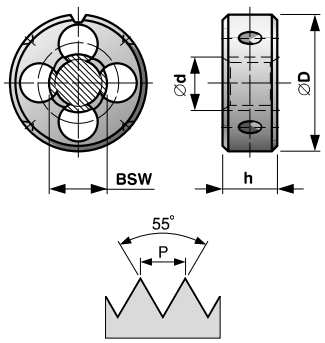

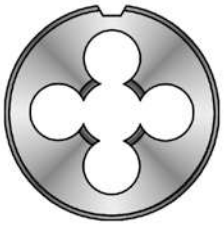

BSF(W)

Jemný Whitworthův závit BS-84:1956
Fine Whitworth thread BS-84:1956
Whitworth-Feingewinde BS-84:1956
Мелкая резьба Витворта BS-84:1956

Lícování: střední / Tolerance: medium class /
Toleranz: Mittelklasse / Подгонка: средний класс

L 1,5P

	z/1"	P	ØD	h	S	Ød	code x)
BSF 3/16"	32	0,794	20	7	4	4,67	XXX 316
BSF 1/4"	26	0,977	20	7	4	6,25	XXX 140
BSF 5/16"	22	1,154	25	9	4	7,83	XXX 516
BSF 3/8"	20	1,270	30	11	4	9,41	XXX 380
BSF 7/16"	18	1,411	30	11	5	10,99	XXX 716
BSF 1/2"	16	1,588	38	10	4	12,57	XXX 120
BSF 9/16"	16	1,588	38	10	5	14,16	XXX 916
BSF 5/8"	14	1,814	45	14	5	15,73	XXX 580
BSF 3/4"	12	2,117	45	14	5	18,89	XXX 340
BSF 7/8"	11	2,309	55	22	5	22,11	XXX 780
BSF 1"	10	2,540	55	22	6	25,28	XXX 100

x) 214 XXX - NO / CS / WS
x) 244 XXX - HSS
x) 274 XXX - HSS s lamačem třísek / with spiral point / mit Schälanschnitt / с ломателем стружек

Materiál: NO; HSS - dle požadavku Provedení: závit lapovaný do BSF 1" Závit: pravý

Material: CS-carbon steel; HSS - on request Execution: lapped thread to BSF 1" Thread: right-hand

Werkstoff: WS-Werkzeugstahl; HSS - nach dem Anspruch Ausführung: geläpptes Gewinde bis BSF 1" Gewinde: rechts

Материал: NO-инструментальная сталь; HSS - по заказу Изготовлено: резьба шлифованная до BSF 1" Резьба: правая

BUČOVICE TOOLS a.s.